SISTEMA SRC-240

Système grimpant

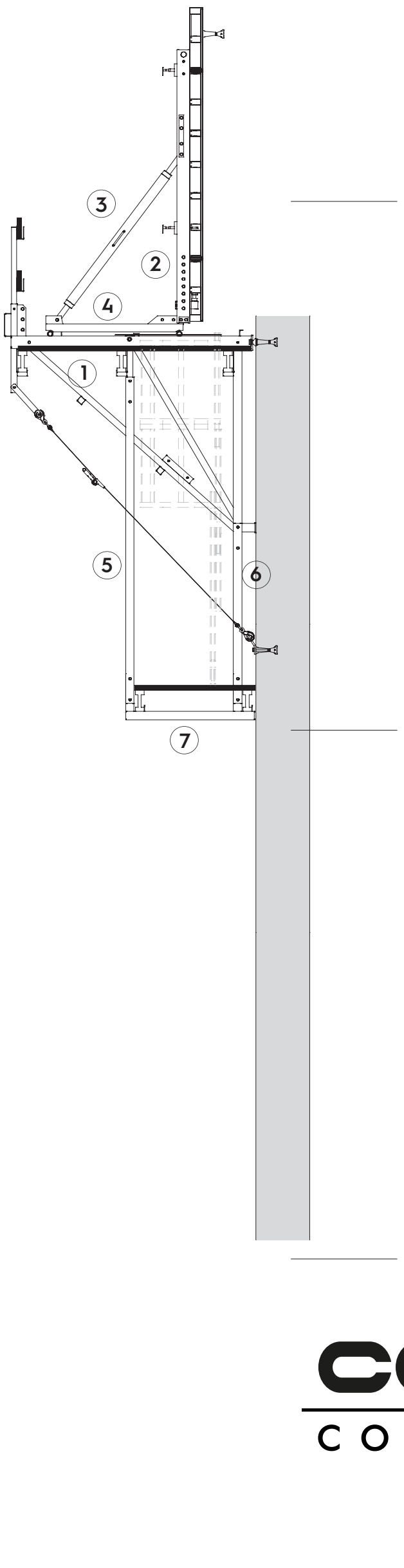

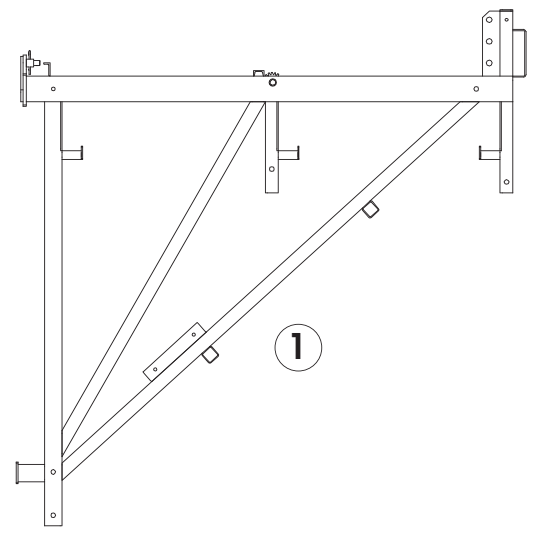

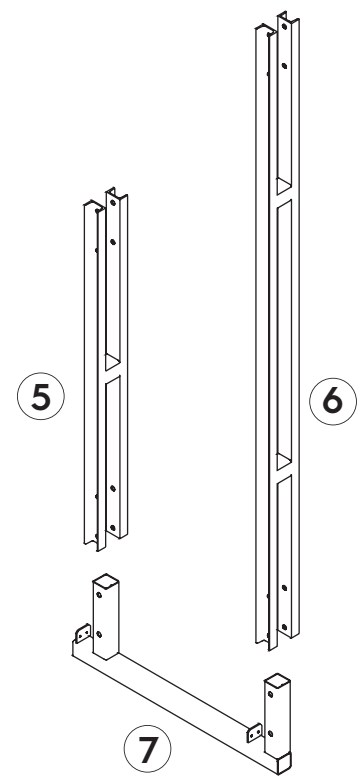

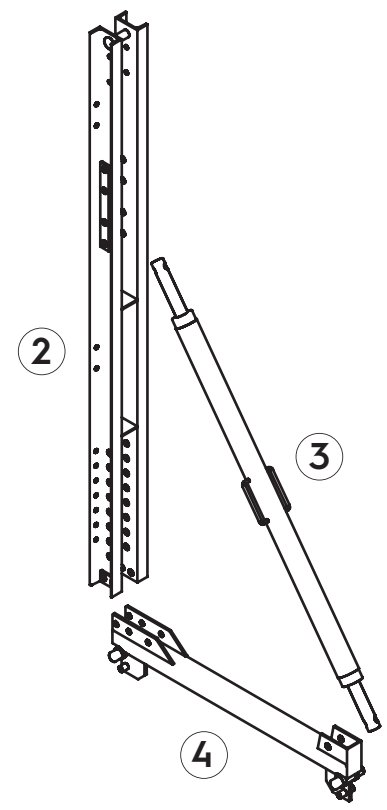

ÉLÉMENTS DU SYSTÈME

1. Console SRC-240
2. Filière support coofrage SRC-240
3. Bequille de stabilite SRC-240
4. Chariot SRC-240
5. Montante anterieur passerelle suspendue6.
Montante garde-corps passerelle suspendue
7. Butée passerelle suspendue SRC-240

CONDOR

CONDORSPA.COM